Grundriss

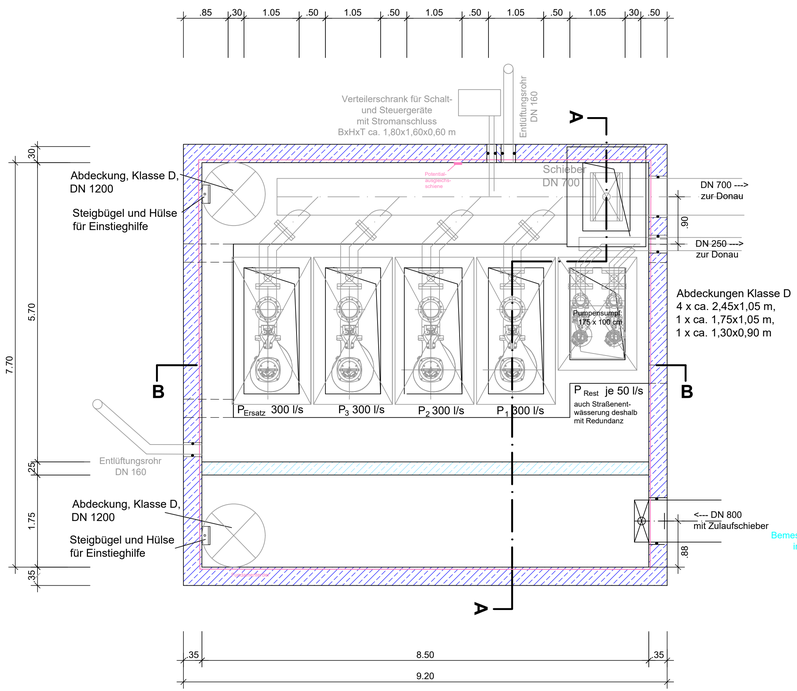

Schnitt A-A

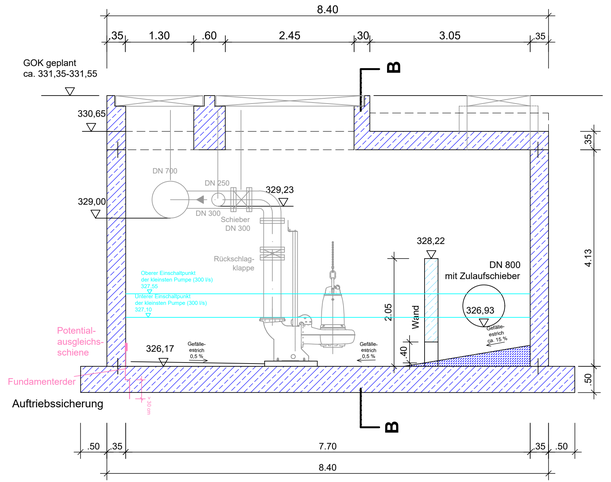

Schnitt B-B

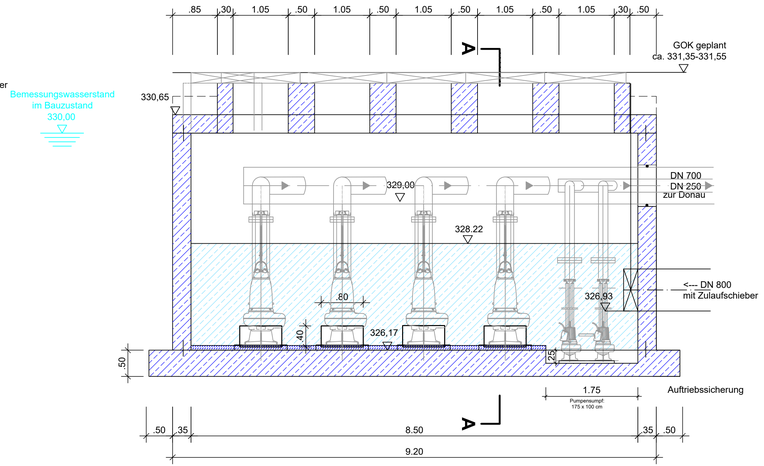

Schacht mit Rückstauklappen

Grundriss

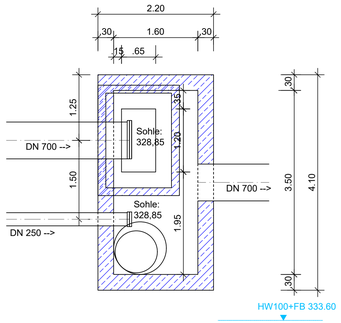

Schnitt

Abdeckungen Klasse D400
65 x 120 cm und DN 800
druckwasserdicht bis 0,5 bar
frei wählbare Oberfläche

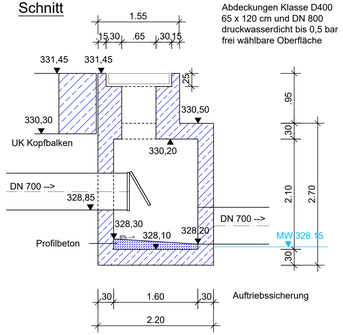

Vermerke Genehmigungsbehörde :

Wasserwirtschaftsamt Regensburg

STADT REGENSBURG

Index	Bemerkung	geändert am	Name	geprüft am	Name
c					
b					
a					

Übersichtslageplan

Vorhaben :	Hochwasserschutz Regensburg Abschnitt H Unterer Wöhrd PLANFESTSTELLUNG	Plan-Code:	36200-E- C 6.2
		Anlage : C 6.2	Phase : G
Landkreis/ Stadt :	Regensburg	Plan-Nr. :	RB-H- PA6 SPW 50
Vorhabensträger :	Freistaat Bayern, Wasserwirtschaftsamt Landshuter Straße 59, 9053 Regensburg	Vorhabenskennzeichen:	G1I 3K00001015
Maßstab : 1:50	Planinhalt : Planabschnitt (PA) 6 Sickerwasserpumpwerk Werftstraße	Lagebezug:	GK4 (EPSG:31468)
		Höhenbezug:	Regensburger Höhennetz aus 1927 in m ü.NN (# DHHN12/ 92/ 2016 des LDBV)
Planung :	Arbeitsgemeinschaft TEAM 3	entw. :	3/2024 team 3
		gez. :	3/2024 Nikolai, SP
		gepr. :	5/2025 WWA
30.04.2025 Datum	Unterschrift Entwurfsverfasser	26.05.2025 Datum	Unterschrift Vorhabensträger